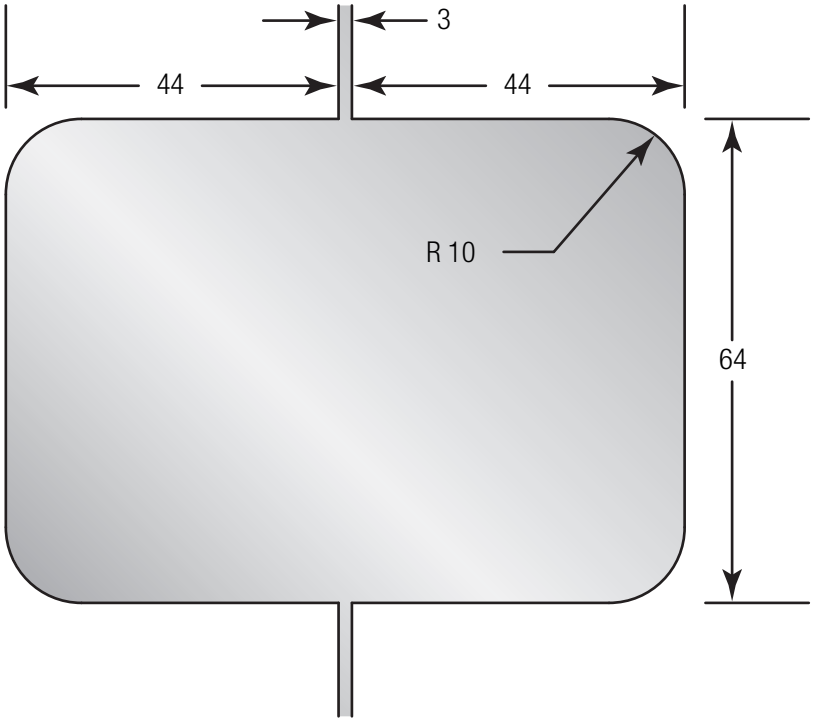
3
44
44
R 10
64

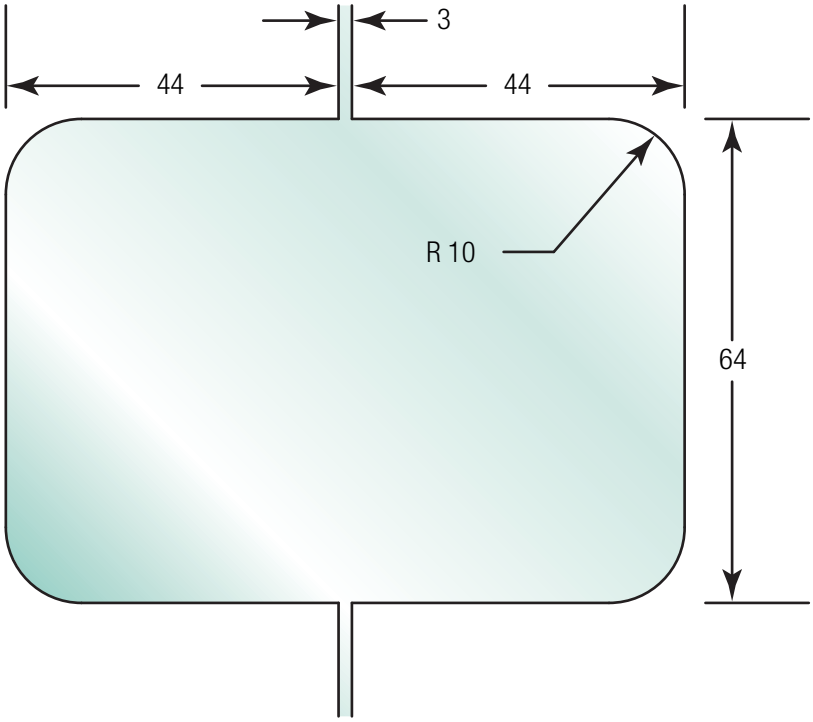
3
44
44
R 10
64